GAMO LED

EFFICIENT AND COMPACT LED SPOTLIGHT

WYDAJNY **I** KOMPAKTOWY REFLEKTOR LED

TOPMET®

GAMO LED

- **replacement for traditional metal-halide solutions**
- **minimalistic design**
- **anti-glare cover included**
- **perfect solution for use in trading, offices, restaurants**
- **lens-directed light**

- zamiennik tradycyjnych rozwiązań metalohalogenkowych
- minimalistyczne wzornictwo
- wbudowana osłona antyolśnieniowa
- idealne rozwiązanie do zastosowania w handlu, biurach, restauracjach
- ukierunkowanie światła soczewką

230 V

3000 lm 4000 lm

lumen output: 3000 lm or 4000 lm
strumień świetlny: 3000 lm lub 4000 lm

3000 K 4000 K

warm or neutral light colour: 3000 K or 4000 K
ciepła lub neutralna barwa światła: 3000 K lub 4000 K

Ra>80

colour rendering index >80
wskaźnik oddawania barw >80

80°

beam angle: 80°
kąt rozsyłu światła: 80°

50.000 h

up to 50.000 h durability
trwałość do 50.000 h

5 years

up to 5 years warranty
do 5 lat gwarancji

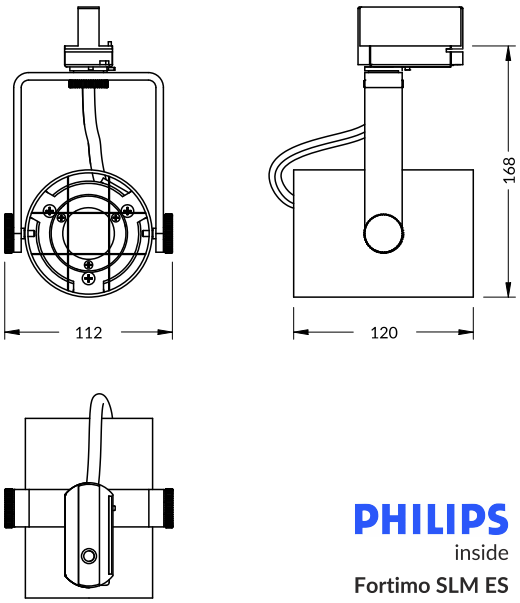

PHILIPS
inside
Fortimo SLM ES

white / biały

silver / srebrny

black / czarny

product produkt	lumen output strumień świetlny	colour temperature temperatura barwowa	beam angle kąt rozsyłu światła	input voltage napięcie	colour kolor wykończenia	INDEX for 1 pc INDEKS dla 1 sztuki
GAMO LED track	3000 lm	830	80D	230 V	**white** / biały	**E7010001**
GAMO LED track	3000 lm	830	80D	230 V	**black** / czarny	**E7010002**
GAMO LED track	3000 lm	830	80D	230 V	**silver** / srebro	**E7010022**
GAMO LED track	3000 lm	840	80D	230 V	**white** / biały	**E7020001**
GAMO LED track	3000 lm	840	80D	230 V	**black** / czarny	**E7020002**
GAMO LED track	3000 lm	840	80D	230 V	**silver** / srebro	**E7020022**
GAMO LED track	4000 lm	830	80D	230 V	**white** / biały	**E7030001**
GAMO LED track	4000 lm	830	80D	230 V	**black** / czarny	**E7030002**
GAMO LED track	4000 lm	830	80D	230 V	**silver** / srebro	**E7030022**
GAMO LED track	4000 lm	840	80D	230 V	**white** / biały	**E7040001**
GAMO LED track	4000 lm	840	80D	230 V	**black** / czarny	**E7040002**
GAMO LED track	4000 lm	840	80D	230 V	**silver** / srebro	**E7040022**

PL

Made in Poland
Wyprodukowane w Polsce

TOPMET Light Kłosowicz Wiśniewski i Wspólnik Sp. J. ADDRESS: Ostrowska 354, 61-312 Poznań, POLAND
tel. +48 61 87 27 500, fax. +48 61 87 27 518 biuro@topmet.pl, www.topmet.pl

Depending on the type of lens used, the light flux of the entire luminaire can be smaller.
Strumień świetlny całej oprawy może być mniejszy, w zależności od rodzaju zastosowanego klosza.

The catalogue is not an offer under Polish Civil Code regulations. Colours of particular products may vary slightly from colours shown in pictures. The dimensions given are approximate and can not be a reason for complaint. TOPMET Company reserves the right to make technical changes.
Folder nie stanowi oferty w myśl przepisów Kodeksu Cywilnego. Aktualną ofertę firmy stanowi cennik. Kolory poszczególnych produktów mogą się nieznacznie różnić od kolorów prezentowanych na zdjęciach. Podane wymiary są wymiarami orientacyjnymi i nie mogą stanowić podstawy reklamacji. Firma TOPMET zastrzega sobie prawo do wprowadzania zmian technicznych.

brochure designer • proj. folderu: M. Kędziora, A. Szafran, 06.2017. **photo** • fot. A. Szafran

TOPMET®